Composizione 76

Laccato rosso anticato
Top in marmo grigio carnico opaco con lavabo in ceramica
Specchio irregolare con bisello con lampade calamitate “Gilda” a LED

Antique red lacquered
Top grigio carnico matt marble with ceramic washbasin
Mirror irregular bevelled with “Gilda” magnetic LED lamps

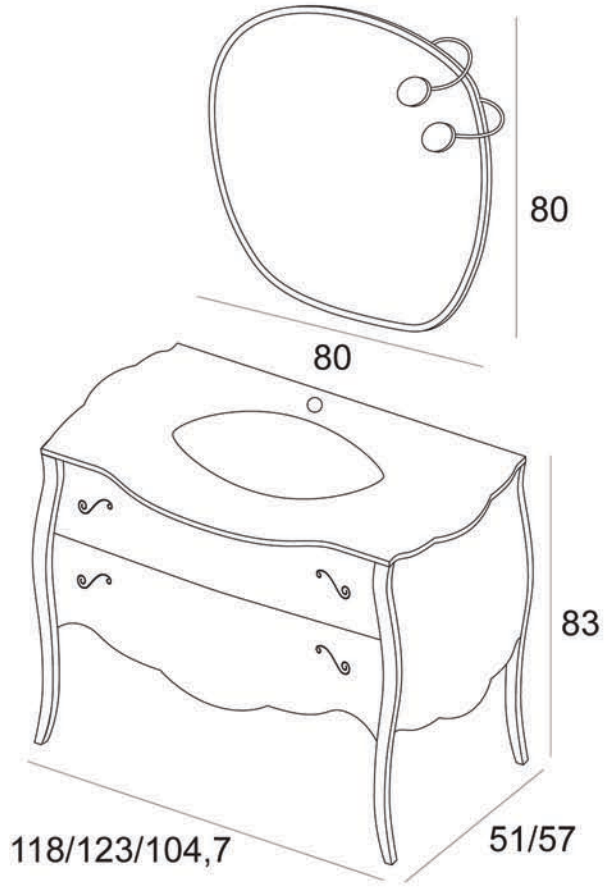

Siamo a Vostra completa disposizione
per qualsiasi informazione.